MARIMEX

Filtrace ProStar SOLAR 3

Návod

CZ

SK

EN

DE

PL

HU

CZ MARIMEX

Filtrace ProStar SOLAR 3

Návod

Důležité bezpečnostní zásady

Před instalací a použitím tohoto výrobku je nutné si pozorně přečíst, porozumět a řídit se uvedenými pokyny.

- Tento výrobek smí používat pouze dospělé osoby. Nepatří do ruky dětem.
- Filtrační zařízení nesmí být zapnuto, pokud jsou v bazénu osoby nebo se bazén používá.
- Během provozu filtračního zařízení se nepřibližujte rukama či vlasy ke sběrači nečistot!
- Před začátkem seřizování, čištění, údržby nebo demontáže sběrače nečistot, koše apod., filtrační zařízení vypněte, nebo ho odpojte od zdroje elektrického proudu.
- Pokud se bazén používá, odstraňte z něj všechny prostředky na údržbu.
- Zařízení není určeno pro použití osobami (včetně dětí) se sníženými fyzickými, smyslovými nebo mentálními schopnostmi, pokud není zajištěn jejich dohled a instruktáž odpovědnou osobou; osobami, které nejsou seznámeny s obsluhou v rozsahu tohoto návodu; osobami pod vlivem léků, omamných prostředků apod., snižujících schopnost rychlé reakce. Zařízení zabezpečte tak, aby se k němu děti bez dozoru nemohly dostat.

Uschovejte si tyto pokyny k pozdějšímu nahlédnutí!

NEDODRŽENÍ TĚCHTO VAROVÁNÍ MŮŽE MÍT ZA NÁSLEDEK POŠKOZENÍ MAJETKU, ÚRAZ ELEKTRICKÝM PROUDEM, NEBO JINÉ VÁŽNÉ ZRANĚNÍ, UTONUTÍ ČI SMRT.

UPOZORNĚNÍ: Vyobrazení uvedená v tomto návodu jsou pouze ilustrativní a mohou se lišit od skutečně dodaného výrobku.

OBECNÉ INFORMACE

CZ

Přečtěte si informace k používání

Před použitím filtrace si pečlivě přečtete celý návod. Nedodržení bezpečnostních pokynů může vést k vážnému zranění nebo poškození filtrace.

Použití

Tato filtrace je navržena výhradně pro filtraci bazénové vody do maximální teploty 35 °C v souladu s těmito stručnými pokyny k obsluze. Filtrace může být provozována se solárním panelem, nebo s napájecím zdrojem pro možné připojení do elektrické zásuvky, obojí je součástí balení. Filtrace je určena pouze pro soukromé použití. Uživatel je odpovědný za případné nesprávné použití.

Obecné a bezpečnostní opatření

UPOZORNĚNÍ: Riziko elektrického šoku při provozu s volitelným napájecím zdrojem!

- Používejte volitelný napájecí zdroj pouze při provozu s napětím ze sítě.
- Přívodní kabel čerpadla je vybaven vidlicí pro připojení do zásuvky elektrického obvodu 230V / 50 Hz. Tento elektrický obvod musí odpovídat příslušné normě (ČSN 33 2000) a musí být vybaven proudovým chráničem s vypínacím proudem 30 mA.
- Nespouštějte filtraci, pokud je viditelně poškozená, pokud jsou lidé v bazénu nebo pokud je napájecí kabel či napájecí zdroj poškozen.
- Nikdy netahejte napájecí zdroj ze zásuvky za napájecí kabel; vždy držte napájecí zdroj.

POPIS

Integrovaná filtrace nasává bazénovou vodu přes filtrační náplň a čerpá ji zpět do bazénu přefiltrovanou. Filtrační systém není samonasávací a musí být, proto instalován pod úrovní vody. Při provozu se solárním panelem funguje filtrační systém pouze za dostatečného slunečního světla. Přístroj je vybaven přípojkami pro ø 32 mm bazénové hadice.

CZ

SEZNAM OBRÁZKŮ

(A) Schéma uspořádání

Integrace filtračního systému do vodního okruhu

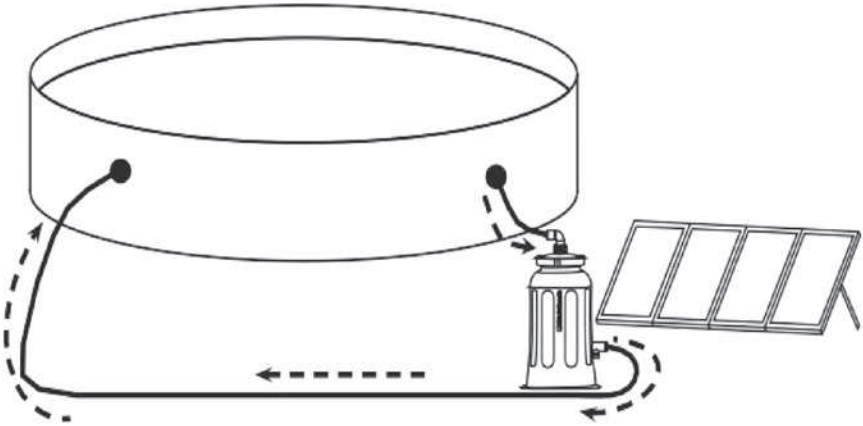

(B) Komponenty

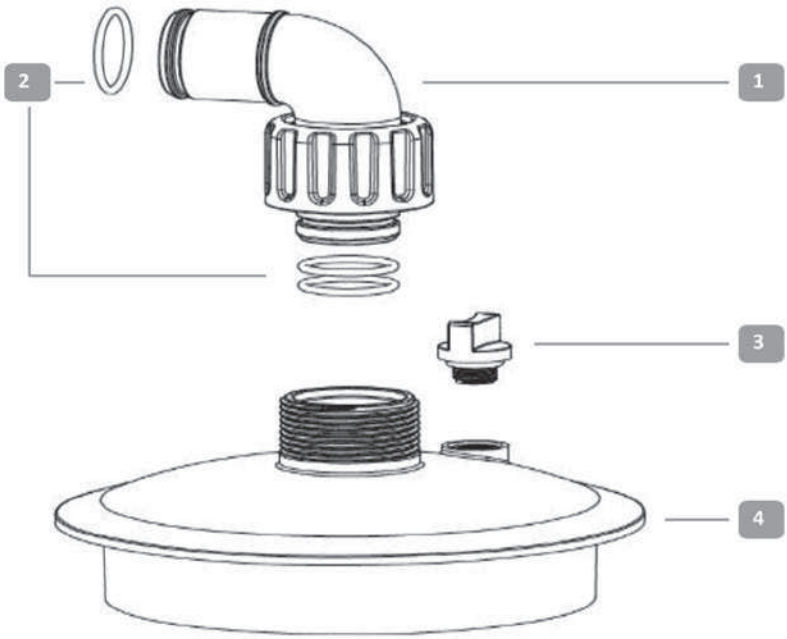

INSTALACE

CZ

1. Montáž
- Sestavte jednotlivé části podle obrázku B a odpovídajících čísel položek.
- Vezměte prosím na vědomí, že spojovací matice a koleno (1) jsou již předmontovány.
- Navlhčete dva dolní O-kroužky (2) trochou vody nebo saponátu.
- Vložte spojovací koleno (1) do víka se závitem (4) a spojovací matici utáhněte rukou. Nepoužívejte k tomu žádné nástroje, mohly by poškodit spojovací matici!

2. Umístění filtračního zařízení
- Umístěte filtraci na rovný, stabilní povrch.

3. Připojení k bazénu
- Dodržujte schéma uspořádání, jak je znázorněno na obrázku A.
- Propojte bazénové hadice s filtrací a bazénem dle obrázku A. Doporučujeme, aby výstupy a vstupy, kam se nasazují hadice, byly utěsněny např. použitím teflonové pásky.
- Doporučené další příslušenství: hadice do bazénu ø 32 mm a svorky na hadice podle potřeby.

4. Odvzdušnění přístroje
- Upozorňujeme, že přístroj musí být poprvé manuálně odvzdušněn.
- Dodržujte postup dle čísel položek na obrázku B a odšroubujte odvzdušňovací šroub (3) z filtrace.
- Voda musí samostatně téct do filtrace.
- Pokud z odvzdušňovacího otvoru vyteče voda, opět jej uzavřete odvzdušňovacím šroubem (3).

5. Zajištění napájení
Provoz se solárním panelem:
- Připojte připojovací kabel zařízení k solárnímu panelu a utáhněte spojovací matici rukou.

Provoz s napájecím zdrojem:
- Používejte napájecí zdroj pouze při provozu s napětím ze sítě.
- Přístroj může být připojen pouze k obvodu chráněnému vypínačem RCD (diferenciální proudový chránič) s vybavovacím proudem 30 mA.
- Připojte připojovací kabel zařízení k napájecímu zdroji a utáhněte spojovací matici rukou.

POZOR! NEBEZPEČÍ ÚRAZU ELEKTRICKÝM PROUDEM!
Když je solární panel vystaven dennímu světlu, produkuje stejnosměrný proud. Před odpojením konektoru solární panel zakryjte.

UVEDENÍ DO PROVOZU

1. Pokud je zařízení provozováno se solárním panelem, čerpadlo se automaticky spustí, jakmile je dostatečné sluneční světlo.
2. Pokud je zařízení provozováno s napájecím zdrojem z příslušenství, provoz se spustí, jakmile bude napájení zapojené.

CZ

TECHNICKÁ DATA

Velikost nádoby	290 mm
Průměr připojení	Ø 32 mm
Průtok filtrace	3.500 l/h
Kapacita vody	do 19.000 l
Teplota vody	10 °C – 35 °C
Princip funkce čerpadla	Není samonasávací
Časovač	ne
Předfiltr	ne
Napájení	24 V
Průtok čerpadla	4.500 l/h
Přepravní výška	3,5 m
Filtrační kuličky	400 g
Typ článku	Monokrystalické
Počet solárních panelů	4
Konektor	Dvoupólová kulatá zástrčka
Maximální výkon	80 W
Maximální proud při výkonu	3,33 A
Maximální napětí při výkonu	24 V
Nezatížené napětí	28,32 V
Krátkodobý proud	3,67 A
Ideální rozsah teplot	15 °C – 45 °C
Okolní teplota	0 °C – 60 °C
Ochranná třída	IP65

LIKVIDACE

Likvidace obalů

Před likvidací třiďte obaly. Papírové a kartonové obaly likvidujte prostřednictvím služby pro recyklaci papíru a obaly likvidujte pomocí příslušné sběrné služby.

Likvidace použitých přístrojů

Použité přístroje nepatří do domácího odpadu! Pokud již zařízení nelze používat, každý spotřebitel je ze zákona povinen odevzdat použité přístroje odděleně od domácího odpadu na městském sběrném místě. Tím je zajištěno, že použité přístroje jsou správně recyklovány a eliminují se negativní dopady na životní prostředí. Proto jsou elektrické přístroje označeny výše uvedeným symbolem.

ZÁRUČNÍ PODMÍNKY

Filtrace byla vyrobena z materiálů vysoké kvality. Všechny součástky byly zkontrolovány a shledány nezávadnými, záruka platí po dobu 24 měsíců od data nákupu. Uschovejte všechny doklady o nákupu společně s návodem. Doklad o nákupu bude požadován při uplatňování záručních nároků.

- Reklamace zboží se řídí právním řádem ČR.
- Záruka se vztahuje na veškeré vady způsobené chybou ve výrobě nebo vadou materiálu.
- Doporučujeme, aby při zakoupení výrobku byla překontrolována jeho kompletnost.
- Po zakoupení filtrace doporučujeme, aby byla překontrolována neporušenost transportního obalu a filtrace či jiného znehodnocení. V případě jakéhokoli poškození neprodleně informujte prodejce.
- Vykazuje-li filtrace jiné zjevné vady, které se projeví ihned po zprovoznění a pro které zařízení nelze užívat, tak vady musí kupující uplatnit u prodávajícího bez zbytečného odkladu.
- Při zjištění závady na jednotlivých částech filtrace reklamujte pouze vadnou část.
- Filtrační zařízení může být instalováno a provozováno dle pokynů uvedených v tomto návodu.

Záruka se nevztahuje na:

- Opotřebení v důsledku nesprávné instalace, nesprávného používání, případně nesprávného uskladnění.
- Vady způsobené mechanickým poškozením.
- Vady způsobené vlivem živelných sil.
- Vady způsobené použitím nestandardních chemických prostředků.
- Běžné opotřebení zařízení odpovídající charakteru a době jeho užívání.

Zazimování:

- Při odpojení filtračního zařízení po koupací sezóně doporučujeme, aby byla voda vypuštěna a zařízení uskladněno v temperované místnosti (5–30 °C), v opačném případě může dojít k nevratnému poškození a ztrátě záruky.

CZ

Kontakty

www.marimex.cz

Zákaznické centrum
tel.: 261 222 111

e-mail: shop@marimex.cz

Filtrácia ProStar SOLAR 3
Návod

SK

Dôležité bezpečnostné zásady

Tieto varovania, pokyny a bezpečnostné pravidlá predstavujú iba niektoré z možných rizík a nebezpečenstiev zábavných vodných zariadení a neuvádzajú všetky možné riziká a nebezpečenstvá. Pri pobyte vo vode sa riaďte zdravým rozumom a úsudkom.

- Pred inštaláciou a použitím tohto výrobku je nutné si pozorne prečítať, porozumieť a riadiť sa uvedenými pokynmi.
- Tento výrobok smú používať iba dospelé osoby. Nepatrí do rúk deťom.
- Filtračné zariadenie nesmie byť zapnuté, ak sú v bazéne osoby, alebo sa bazén používa.
- Počas prevádzky filtračného zariadenia sa nepribližujte rukami či vlasmi ku zberaču nečistôt!
- Pred začiatkom nastavovania, čistenia, údržby alebo demontáže zberača nečistôt, koša atď. vypnite filtračné zariadenie alebo ho odpojte od zdroja elektrického prúdu.
- Ak sa bazén používa, odstráňte z neho všetky prostriedky na údržbu.
- Zariadenie nie je určené na použitie osobami (vrátane detí) so zníženými fyzickými, zmyslovými alebo mentálnymi schopnosťami, pokiaľ nie je zabezpečený ich dohľad a inštruktáž zodpovednou osobou; osobami, ktoré nie sú oboznámené s obsluhou v rozsahu tohto návodu; osobami pod vplyvom liekov, omamných látok a pod., ktoré znižujú schopnosť rýchlej reakcie. Zariadenie zabezpečte tak, aby sa k nemu deti bez dozoru nemohli dostať.

Uschovajte si tieto pokyny na neskoršie nahliadnutie!

NEDODRŽANIE TÝCHTO VAROVANÍ MÔŽE MAŤ ZA NÁSLEDOK POŠKODENIE MAJETKU, ÚRAZ ELEKTRICKÝM PRÚDOM ALEBO INÉ VÁŽNE ZRANENIE, UTONUTIE ČI SMRŤ.

UPOZORNENIE: Vyobrazenia uvedené v tomto návode sú iba ilustračné a môžu sa líšiť od skutočne dodaného výrobku.

SK

VŠEOBECNÉ INFORMÁCIE

Prečítajte si pokyny na obsluhu

Pred použitím filtrácie si dôkladne prečítajte celý návod. Nedodržanie bezpečnostných pokynov môže viesť k vážnemu zraneniu alebo poškodeniu filtrácie.

Použitie

Táto filtrácia je navrhnutá výhradne na filtráciu bazénovej vody do maximálnej teploty 35 °C v súlade s týmito stručnými pokynmi na obsluhu. Filtrácia môže byť prevádzkovaná so solárnym panelom alebo s napájacím zdrojom na možné pripojenie do elektrickej zásuvky, oboje je súčasťou balenia. Filtrácia je určená iba na súkromné použitie. Používateľ je zodpovedný za prípadné nesprávne použitie.

Všeobecné a bezpečnostné pokyny

VAROVANIE: Riziko elektrického šoku pri prevádzke s voliteľným napájacím zdrojom!

- Používajte voliteľný napájací zdroj iba pri prevádzke s napätím zo siete.
- Prívodný kábel čerpadla je vybavený vidlicou pre pripojenie do zásuvky elektrického obvodu 230V / 50Hz. Tento elektrický obvod musí zodpovedať príslušnej norme a musí byť vybavený prúdovým chráničom s vypínacím prúdom 30 mA.
- Nepoužívajte filtráciu, ak je viditeľne poškodená, ak sú v bazéne ľudia alebo ak je napájací kábel či napájací zdroj poškodený.
- Nikdy neťahajte napájací zdroj zo zásuvky za napájací kábel; vždy držte napájaciu jednotku.

POPIS

Integrovaná filtrácia nasáva bazénovú vodu cez filtračnú náplň a čerpá ju späť do bazéna prefiltrovanú. Filtračný systém nie je samonasávací, a preto musí byť nainštalovaný pod úrovňou vody. Pri prevádzke so solárnym panelom funguje filtračný systém iba pri dostatočnom slnečnom svetle. Zariadenie je vybavené prípojkami pre ø 32 mm bazénové hadice.

ZOZNAM OBRÁZKOV

SK

(A) Schéma usporiadania

Integrácia filtračného systému do vodného okruhu

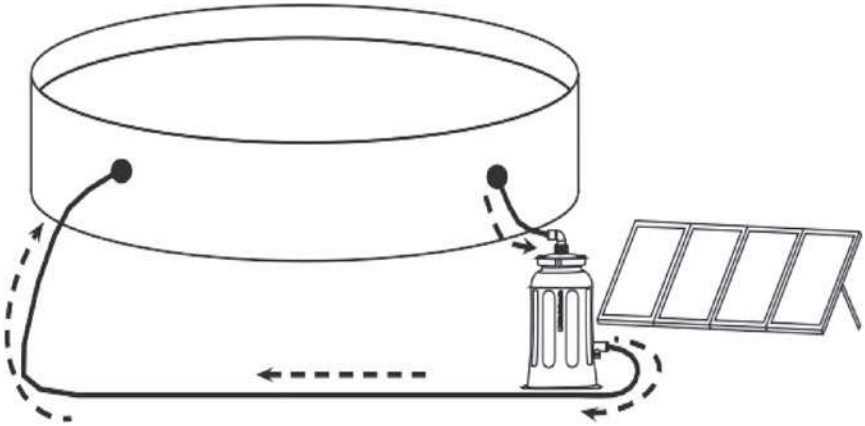

(B) Komponenty

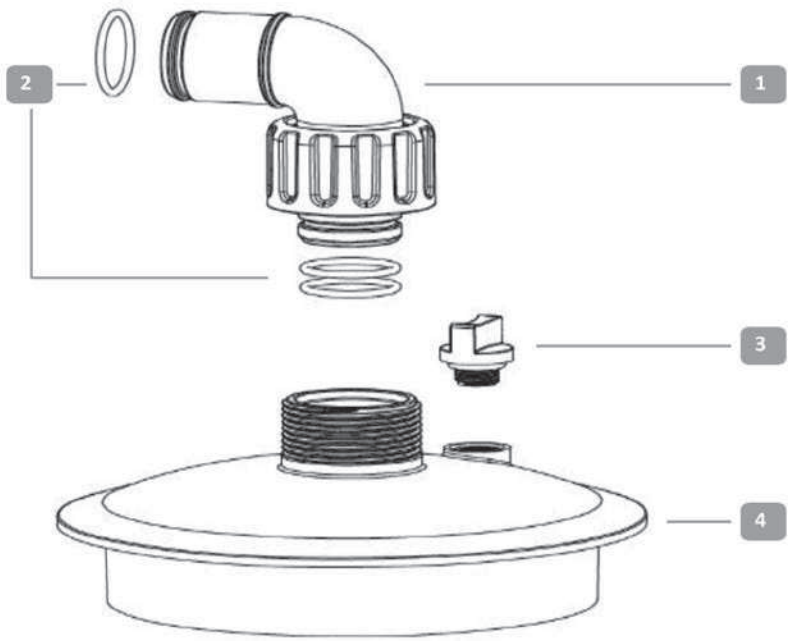

SK

INŠTALÁCIA

1. Montáž
- Zostavte jednotlivé časti podľa obrázku B a zodpovedajúcich čísiel položiek.
- Navlhčite dva dolné O-krúžky (2) trochou vody alebo saponátu.
- Vložte spojovacie koleno (1) do veka so závitom (4) a spojovaciu maticu utiahnite rukou. Nepoužívajte na to žiadne nástroje, mohli by poškodiť spojovaciu maticu!

2. Umiestenie filtračného zariadenia
- Umiestnite filtráciu na rovný, stabilný povrch.

3. Pripojenie k bazénu
- Dodržujte schému usporiadania, ako je znázornené na obrázku A.
- Prepojte bazénové hadice s filtráciou a bazénom podľa obrázku A. Odporúčame, aby boli výstupy a vstupy, do ktorých sa vkladajú hadice, utesnené, napr. pomocou teflónovej pásky.
- Odporúčané ďalšie príslušenstvo: hadice do bazénu Ø32 mm a svorky na hadice podľa potreby.

4. Odvzdušnenie prístroja
- Upozorňujeme, že prístroj musí byť po prvýkrát manuálne odvzdušnený.
- Dodržujte postup podľa čísiel položiek na obrázku B a odšrubujte odvzdušňovaciu skrutku (3) z filtrácie.
- Voda musí samostatne tiecť do filtrácie.
- Ak z odvzdušňovacieho otvoru vytečie voda, opäť ho uzavrite odvzdušňovacou skrutkou (3).

5. Zabezpečenie napájania
Prevádzka so solárnym panelom:
- Pripojte pripojovací kábel zariadenia k solárnemu panelu a utiahnite spojovaciu maticu rukou.

Prevádzka s napájacím zdrojom:
- Používajte napájací zdroj iba pri prevádzke s napätím zo siete.
- Zariadenie môže byť pripojené iba k obvodu chránenému prepínačom RCD (diferenciálny prúdový chránič) s vybavovacím prúdom 30 mA.
- Pripojte pripojovací kábel zariadenia k napájaciemu zdroju a utiahnite spojovaciu maticu rukou.

POZOR! RIZIKO ÚRAZU ELEKTRICKÝM PRÚDOM!
Keď je solárny panel vystavený dennému svetlu, produkuje jednosmerný prúd. Pred odpojením konektora solárny panel zakryte.

UVEDENIE DO PREVÁDZKY

1. Ak je zariadenie prevádzkované so solárnym panelom, čerpadlo sa automaticky spustí, akonáhle je dostatočné slnečné svetlo.
2. Ak je zariadenie prevádzkované s napájacím zdrojom z príslušenstva, prevádzka sa spustí, akonáhle bude napájanie zapojené.

TECHNICKÁ DATA

Veľkosť nádrže	290 mm
Priemer pripojenia	Ø 32 mm
Prietok filtrácie	3.500 l/h
Kapacita vody	up to 19.000 l
Teplota vody	10 °C – 35 °C
Princíp funkcie čerpadla	Nie je samonasávacia
Časovač	ne
Predfilter	ne
Napájanie	24 V
Prietok čerpadla	4.500 l/h
Prepravná výška	3,5 m
Filtračné guličky	400 g
Typ článku	Monokryštalická
Počet solárnych panelov	4
Konektor	Dvoupólová guľatá zástrčka
Maximálny výkon	80 W
Maximálny prúd pri výkone	3,33 A
Maximálne napätie pri výkone	24 V
Nezaťažené napätie	28,32 V
Krátkodobý prúd	3,67 A
Ideálny rozsah teplôt	15 °C – 45 °C
Okolná teplota	0 °C – 60 °C
Ochranná trieda	IP65

LIKVIDÁCIA

Likvidácia obalov

Pred likvidáciou trieďte obaly. Papierové a kartónové obaly likvidujte prostredníctvom služby na recykláciu papiera a iné obaly prostredníctvom príslušnej zbernej služby.

Likvidácia použitých prístrojov

Použité prístroje nepatria do domáceho odpadu! Ak už zariadenie nie je možné používať, každý spotrebiteľ je zo zákona povinný odovzdať použité prístroje oddelene od domáceho odpadu na mestskom zbernom mieste. Tým sa zabezpečí, že použité prístroje sú správne recyklované a vyhýba sa negatívnym dopadom na životné prostredie. Preto sú elektrické prístroje označené vyššie uvedeným symbolom.

SK

ZÁRUČNÉ PODMIENKY

Filtrácia bola vyrobená z vysokokvalitných materiálov. Všetky súčasti boli skontrolované a uznané nezávadnými, záruka platí po dobu 24 mesiacov od dátumu nákupu.
Uschovajte všetky doklady o nákupe spolu s návodom. Doklad o nákupe bude požadovaný pri uplatňovaní záručných nárokov.

- Reklamácie sa riadia právnym poriadkom SR.
- Záruka sa vzťahuje na všetky vady spôsobené chybou vo výrobe alebo vadou materiálu.
- Odporúčame skontrolovať kompletnosť výrobku pri jeho zakúpení.
- Po zakúpení filtrácie odporúčame skontrolovať neporušenosť prepravného obalu a filtrácie a iné poškodenia. V prípade akéhokoľvek poškodenia neodkladne informujte predajcu.
- Ak filtrácia vykazuje zjavné vady, ktoré sa prejavia ihneď po sprevádzkovaní a pre ktoré zariadenie nie je možné užívať, tak vady musí kupujúci uplatniť u predávajúceho bez zbytočného odkladu.
- Pri zistení závady na jednotlivých častiach filtrácie reklamujte iba vadnú časť.
- Filtračné zariadenie môže byť inštalované a prevádzkované podľa pokynov uvedených v tomto návode.

Záruka sa nevzťahuje na:
- Opotrebovanie v dôsledku nesprávnej inštalácie, nesprávneho používania alebo nesprávneho uskladnenia.
- Vady spôsobené mechanickým poškodením.
- Vady spôsobené vplyvom živelných síl.
- Vady spôsobené použitím neštandardných chemických prostriedkov.
- Bežné opotrebovanie zariadenia zodpovedajúce charakteru a dobe jeho užívania.

Zazimovanie:
- Pri odpojení filtračného zariadenia po kúpacej sezóne odporúčame vypustiť vodu a uskladniť zariadenie v temperovanej miestnosti (5–30 °C); inak môže dôjsť k nenávratnému poškodeniu a strate záruky.

Kontakty

www.marimex.sk

Zákaznícke centrum
tel.: +421 233 004 194

e-mail: info@marimex.sk

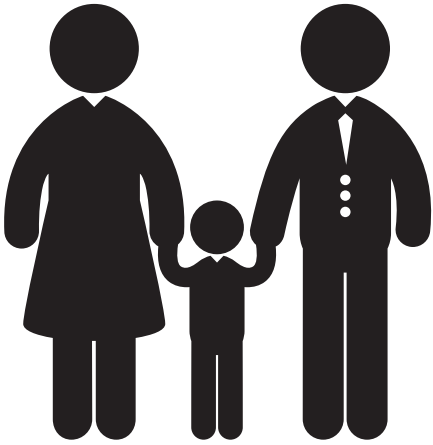

EN

Filtering ProStar SOLAR 3

Instruction Manual

Important Safety Guidelines

These warnings, instructions, and safety rules represent only some of the possible risks and dangers associated with recreational water devices and do not list all possible risks and dangers. When in the water, use common sense and judgment.

- Before installing and using this product, read, understand, and follow the provided instructions carefully.
- This product may only be used by adults. It is not intended for children.
- The filtration device must not be turned on when there are people in the pool or if the pool is in use.
- Do not bring hands or hair close to the dirt collector during the operation of the filtration device!
- Before adjusting, cleaning, maintaining, or disassembling the dirt collector, basket, etc., turn off the filtration device or disconnect it from the power source.
- If the pool is in use, remove all maintenance products from it.
- The device is not intended for use by persons (including children) with reduced physical, sensory, or mental capabilities unless supervised and instructed by a responsible person; individuals unfamiliar with the operation as outlined in this manual; or persons under the influence of medications, drugs, etc., that reduce the ability to respond quickly. Ensure the device is secured so that children cannot access it unsupervised.
- Keep these instructions for future reference!

FAILURE TO COMPLY WITH THESE WARNINGS MAY RESULT IN PROPERTY DAMAGE, ELECTRIC SHOCK, OR OTHER SERIOUS INJURIES, DROWNING, OR DEATH.

WARNING: The illustrations provided in this manual are for illustrative purposes only and may differ from the actual product supplied.

GENERAL INFORMATION

Read the operating instructions

Before using the filtration system, carefully read the entire manual. Failure to comply with safety instructions may result in serious injury or damage to the filtration system.

Intended Use

This filtration system is designed exclusively for filtering pool water up to a maximum temperature of 35 °C, in accordance with these brief operating instructions. The filtration system can be operated with a solar panel or a power supply for possible connection to an electrical outlet, both included in the package. The filtration system is intended for private use only. The user is responsible for any improper use.

General and Safety Precautions

WARNING: Risk of electric shock when operated with the optional power supply!

- Use the optional power supply only when operating with mains voltage.
- Supply cable to the pump is furnished with plug for connecting to the socket of electric circuit 230V / 50Hz. This electric circuit must meet particular standard (CSN 33 2000) and must be furnished with current circuit breaker with tripping current 30 mA.
- Do not operate the filtration system if it is visibly damaged, if there are people in the pool, or if the power cable or power supply is damaged.
- Never pull the power supply from the socket by the power cable; always hold the power supply.

DESCRIPTION

The integrated filtration system draws in pool water through the filter material and pumps it back into the pool in a filtered state. The filtration system is not self-priming and must therefore be installed below the water level. When operated with a solar panel, the filtration system only works in sufficient sunlight. The device is equipped with connections for Ø 32 mm pool hoses.

EN

LIST OF FIGURES

(A) Layout diagram

Integration of the filtration system into the water circuit

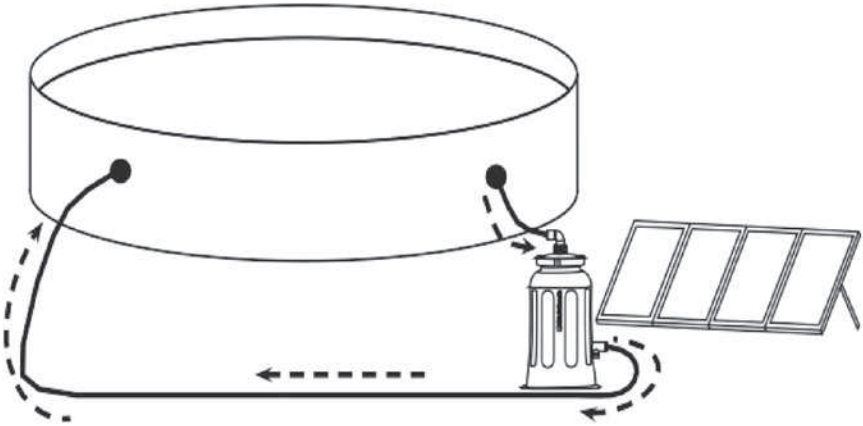

(B) Components

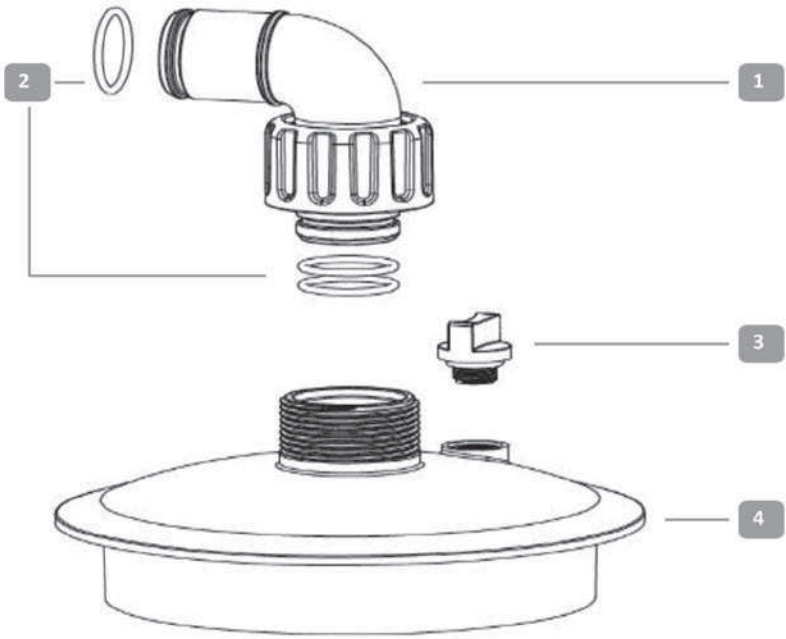

INSTALLATION

EN

1. Assembly
- Assemble the individual parts according to Figure B and the corresponding item numbers.
- Moisten the two lower O-rings (2) with a little water or detergent.
- Insert the connection elbow (1) into the threaded cover (4) and tighten the union nut by hand. Do not use any tools for this, as they could damage the union nut!

2. Placement of the Filtration Device
- Place the filtration system on a flat, stable surface.

3. Connecting to the Pool
- Observe the layout diagram as shown in Figure A.
- Connect the pool hoses with the filtration system and pool as per Figure A. We recommend that the outlets and inlets where the hoses are inserted are sealed, e.g. with Teflon tape.
- Recommended additional materials: Ø 32 mm pool hoses and hose clamps as required.

4. Ventilation of the Device
- Note that the device must be manually vented the first time it is used.
- Follow the procedure according to the item numbers in Figure B and unscrew the bleed screw (3) from the filtration system.
- Water must flow into the filtration housing independently.
- If water comes out of the vent opening, close it again with the bleed screw (3).

5. Establishing Power Supply
Operation with Solar Panel:
- Connect the device's connection cable to the solar panel and tighten the union nut by hand.

Operation with Power Supply Unit:
- Use the power supply only when operating with mains voltage.
- The device may only be connected to a circuit protected by an RCD switch with a tripping current of 30 mA.
- Connect the device's connection cable to the power supply unit and tighten the union nut by hand.

ATTENTION! RISK OF ELECTRIC SHOCK!
When the solar panel is exposed to daylight, it produces DC current. Cover the solar panel before disconnecting the connector.

COMMISSIONING

1. If the device is operated with a solar panel, the pump starts operating automatically when there is sufficient sunlight.
2. If the device is operated with the power supply unit from the accessories, operation starts as soon as the power supply is connected.

EN

TECHNICAL DATA

Tank size	290 mm
Connection diameter	Ø 32 mm
Circulation capacity	3.500 l/h
Water content	up to 19.000 l
Water temperature	10 °C – 35 °C
Pump function principle	not self-priming
Timer	no
Pre-filter	no
Power supply	24 V
Flow rate	4.500 l/h
Delivery head	3,5 m
Filter Balls	400 g
Cell type	Monocrystalline
Number of PV panels	4
Connector plug	2-pole round plug
Maximum power	80 W
Maximum power current	3,33 A
Maximum power voltage	24 V
Open circuit voltage	28,32 V
Short circuit current	3,67 A
Best working temperature	15 °C – 45 °C
Ambient temperature	0 °C – 60 °C
Protection class	IP65

DISPOSAL

Disposal of Packaging

Sort the packaging before disposal. Dispose of paper and cardboard packaging through the paper recycling service and packaging through the appropriate collection service.

Disposal of Used Appliances

Used appliances do not belong in household waste! If the device can no longer be used, each consumer is legally obliged to drop off used appliances separately from household waste at a municipal collection point. This ensures that used appliances are recycled properly and negative impacts on the environment are avoided. Therefore, electrical appliances are marked with the above symbol.

WARRANTY CONDITIONS

The filtration system has been manufactured from high-quality materials. All components have been checked and found to be safe, and the warranty is valid for 24 months from the date of purchase. Keep all purchase documents together with the manual. Proof of purchase will be required when making warranty claims.

- Complaints about goods are governed by the legal regulations of the Czech Republic.
- The warranty covers all defects caused by manufacturing errors or material defects.
- It is recommended to check the completeness of the product upon purchase.
- After purchasing the filtration system, it is recommended to check the integrity of the transport packaging and the filtration system for any damage. In case of any damage, inform the seller immediately.
- If the filtration system shows obvious defects that manifest immediately after commissioning and for which the device cannot be used, the buyer must claim the defects from the seller without unnecessary delay.
- In case of defects in individual parts of the filtration system, only the defective part should be claimed.
- The filtration device may be installed and operated according to the instructions in this manual.

The warranty does not cover:

- Wear due to improper installation, improper use, or improper storage.
- Defects caused by mechanical damage.
- Defects caused by the effects of natural forces.
- Defects caused by the use of non-standard chemical agents.
- Normal wear and tear of the device in accordance with its character and duration of use.

Winterization:

- When disconnecting the filtration device after the swimming season, it is recommended to drain the water and store the device in a temperature-controlled room (5–30 °C); otherwise, irreversible damage and loss of warranty may occur.

EN

Contact

www.marimex.cz

Custome Centre
tel.: +420 261 222 111

shop@marimex.cz

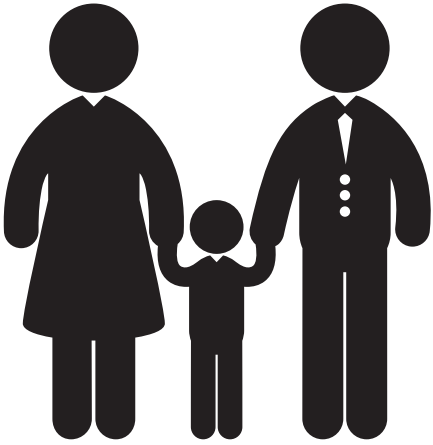

Filtern ProStar SOLAR 3
Bedienungsanleitung

DE

Wichtige Sicherheitsrichtlinien

Diese Warnungen, Anweisungen und Sicherheitsregeln stellen nur einige der möglichen Risiken und Gefahren von Freizeit-Wassergeräten dar und listen nicht alle möglichen Risiken und Gefahren auf. Halten Sie sich beim Aufenthalt im Wasser an gesundem Menschenverstand und Urteilskraft.

- Lesen Sie vor der Installation und Verwendung dieses Produkts die bereitgestellten Anweisungen sorgfältig, verstehen Sie diese und befolgen Sie sie.
- Dieses Produkt darf nur von Erwachsenen verwendet werden. Es ist nicht für Kinder geeignet.
- Das Filtersystem darf nicht eingeschaltet werden, wenn sich Personen im Pool befinden oder der Pool genutzt wird.
- Nähern Sie sich während des Betriebs des Filtersystems nicht mit Händen oder Haaren dem Schmutzsammler!
- Schalten Sie das Filtersystem aus oder trennen Sie es von der Stromquelle, bevor Sie den Schmutzsammler, den Korb usw. einstellen, reinigen, warten oder demontieren.
- Entfernen Sie alle Pflegeprodukte aus dem Pool, wenn dieser in Gebrauch ist.
- Das Gerät ist nicht für die Verwendung durch Personen (einschließlich Kinder) mit eingeschränkten körperlichen, sensorischen oder geistigen Fähigkeiten vorgesehen, es sei denn, sie werden von einer verantwortlichen Person beaufsichtigt und instruiert; Personen, die mit der Bedienung gemäß dieser Anleitung nicht vertraut sind; oder Personen unter dem Einfluss von Medikamenten, Drogen usw., die die Fähigkeit zur schnellen Reaktion verringern. Stellen Sie sicher, dass das Gerät so gesichert ist, dass Kinder ohne Aufsicht nicht darauf zugreifen können.
- Bewahren Sie diese Anweisungen zur späteren Einsichtnahme auf!

DAS NICHTBEFOLGEN DIESER WARNUNGEN KANN ZU BESCHÄDIGUNGEN VON EIGENTUM, ELEKTRISCHEN SCHLÄGEN ODER ANDEREN SCHWERWIEGENDEN VERLETZUNGEN, ERTRINKEN ODER TOD FÜHREN.

WARNUNG: Die im Handbuch gezeigten Illustrationen dienen nur zu Illustrationszwecken und können vom tatsächlich gelieferten Produkt abweichen.

DE

ALLGEMEINE INFORMATIONEN

Lesen Sie die Verwendungshinweise

Bevor Sie das Filtersystem verwenden, lesen Sie das gesamte Handbuch sorgfältig durch. Die Nichteinhaltung der Sicherheitsanweisungen kann zu schweren Verletzungen oder Schäden am Filtersystem führen.

Verwendungszweck

Dieses Filtersystem ist ausschließlich zur Filtration von Poolwasser bis zu einer maximalen Temperatur von 35 °C gemäß diesen kurzen Bedienungsanweisungen konzipiert. Das Filtersystem kann mit einem Solarpanel oder einer Stromversorgung für einen möglichen Anschluss an eine Steckdose betrieben werden, beides ist im Paket enthalten. Das Filtersystem ist nur für den privaten Gebrauch vorgesehen. Der Benutzer ist verantwortlich für eine unsachgemäße Verwendung.

Allgemeine und Sicherheitsvorkehrungen

ACHTUNG: Risiko eines elektrischen Schocks bei Betrieb mit optionalem Stromversorgungsgerät!

- Verwenden Sie das optionale Stromversorgungsgerät nur beim Betrieb mit Netzspannung.
- Der Zuführkabel der Pumpe ist mit einem Stecker für den Anschluss an die Steckdose des elektrischen Stromkreises 230V / 50Hz. angeschlossen. Dieser elektrische Stromkreis muss den diesbezüglichen tschechischen Normen (ČSN 33 2000) entsprechen und mit einem Stromschutzschalter mit Abschaltstrom 30 mA ausgestattet sein.
- Schalten Sie das Filtersystem nicht ein, wenn es sichtbar beschädigt ist, wenn sich Personen im Pool befinden oder wenn das Netzkabel oder das Stromversorgungsgerät beschädigt ist.
- Ziehen Sie niemals die Stromversorgung aus der Steckdose am Netzkabel; halten Sie immer die Stromversorgung.

BESCHREIBUNG

Das integrierte Filtersystem saugt das Poolwasser durch das Filtermaterial an und pumpt es gefiltert zurück in den Pool. Das Filtersystem ist nicht selbstansaugend und muss daher unterhalb des Wasserniveaus installiert werden. Bei Betrieb mit einem Solarpanel funktioniert das Filtersystem nur bei ausreichendem Sonnenlicht. Das Gerät ist mit Anschlüssen für Ø 32 mm Poolschläuche ausgestattet.

BILDÜBERSICHT

(A) Anordnungsdiagramm

Integration des Filtersystems in den Wasserkreislauf

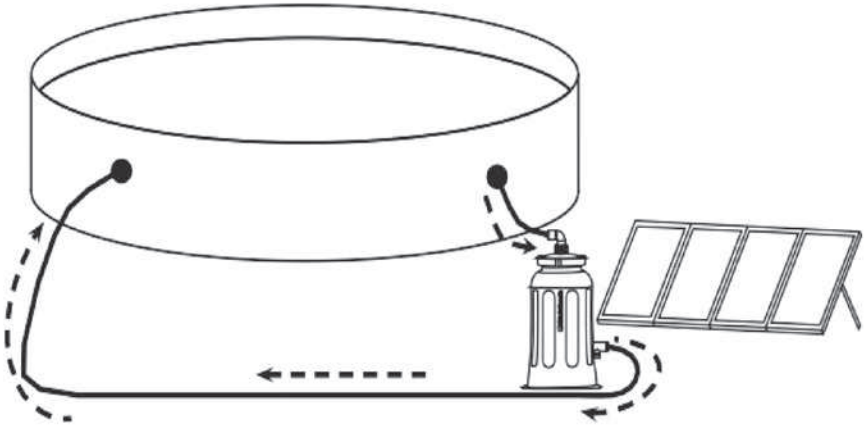

(B) Komponenten

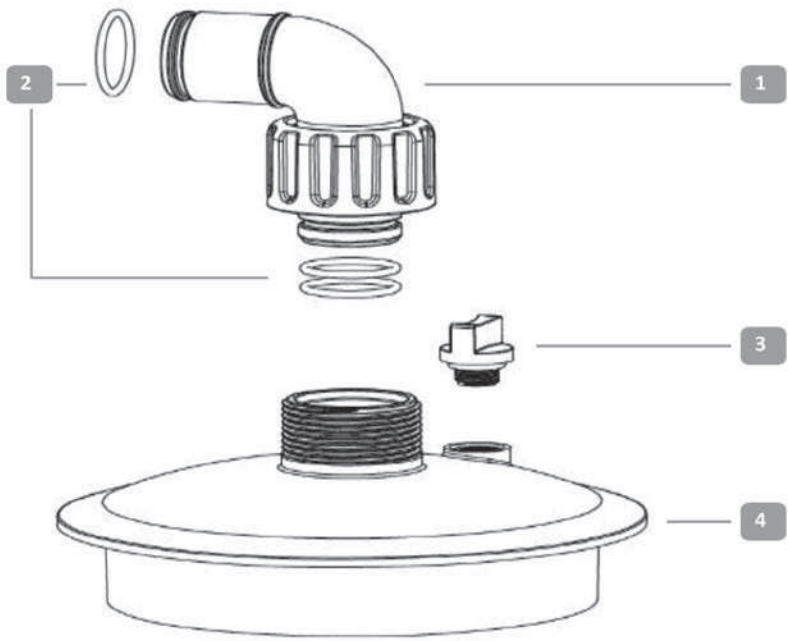

DE

INSTALLATION

1. Montage

- Montieren Sie die einzelnen Teile gemäß Abbildung B und den entsprechenden Artikelnummern.
- Befeuchten Sie die beiden unteren O-Ringe (2) mit etwas Wasser oder Reinigungsmittel.
- Setzen Sie das Verbindungswinkelstück (1) in den Gewindedeckel (4) ein und ziehen Sie die Verbindungsmutter von Hand fest. Verwenden Sie keine Werkzeuge dafür, da diese die Verbindungsmutter beschädigen könnten!

2. Platzierung des Filtersystems

- Stellen Sie das Filtersystem auf eine flache, stabile Oberfläche

3. Anschluss an den Pool

- Beachten Sie das Anordnungsdiagramm gemäß Abbildung A.
- Verbinden Sie die Poolsäule mit dem Filtersystem und dem Pool gemäß Abbildung A. Wir empfehlen, die Ein- und Ausgänge, in die die Schläuche eingeführt werden, abzudichten, z. B. mit Teflonband.
- Empfohlene zusätzliches Zubehör: Ø32 mm Poolschläuche und Schlauchschellen nach Bedarf.

4. Entlüftung des Geräts

- Beachten Sie, dass das Gerät beim ersten Mal manuell entlüftet werden muss.
- Befolgen Sie das Verfahren gemäß den Artikelnummern in Abbildung B und schrauben Sie die Entlüftungsschraube (3) vom Filtersystem ab.
- Das Wasser muss selbstständig in das Filtersystem fließen.
- Wenn Wasser aus dem Entlüftungsloch austritt, schließen Sie es wieder mit der Entlüftungsschraube (3).

5. Stromversorgung sicherstellen

Operation with Solar Panel:

- Verbinden Sie das Anschlusskabel des Geräts mit dem Solarpanel und ziehen Sie die Verbindungsmutter von Hand fest.

Betrieb mit Stromversorgungseinheit:

- Verwenden Sie die Stromversorgungseinheit nur beim Betrieb mit Netzspannung.
- Das Gerät darf nur an einen Stromkreis angeschlossen werden, der durch einen RCD-Schalter mit einem Auslösestrom von 30 mA geschützt ist.
- Verbinden Sie das Anschlusskabel des Geräts mit der Stromversorgungseinheit und ziehen Sie die Verbindungsmutter von Hand fest.

ACHTUNG! GEFAHR EINES STROMSCHLAGS!

Wenn das Solarmodul dem Tageslicht ausgesetzt ist, erzeugt es Gleichstrom. Decken Sie das Solarmodul ab, bevor Sie den Stecker abziehen.

INBETRIEBNAHME

1. Wenn das Gerät mit einem Solarpanel betrieben wird, startet die Pumpe automatisch, sobald genügend Sonnenlicht vorhanden ist.
2. Wenn das Gerät mit der Stromversorgungseinheit aus dem Zubehör betrieben wird, beginnt der Betrieb, sobald die Stromversorgung angeschlossen ist.

TECHNICAL DATA

Tankgröße	290 mm
Verbindungsdurchmesser	Ø 32 mm
Durchfluss der Filtration	3.500 l/h
Wasserinhalt	up to 19.000 l
Wassertemperatur	10 °C – 35 °C
Funktionsprinzip der Pumpe	Nicht selbstansaugend
Timer	nein
Vorfilter	nein
Stromversorgung	24 V
Durchfluss der Pumpe	4.500 l/h
Förderhöhe	3,5 m
Filterkugeln	400 g
Zelltyp	Monokristallin
Anzahl der PV-Module	4
Stecker	2-poliger runder Stecker
Maximale Leistung	80 W
Maximaler Betriebsstrom	3,33 A
Maximaler Betriebsstrom	24 V
Unbelastete Spannung	28,32 V
Kurzschlussstrom	3,67 A
Idealer Temperaturbereich	15 °C – 45 °C
Umgebungstemperatur	0 °C – 60 °C
Schutzklasse	IP65

ENTSORGUNG

Entsorgung von Verpackungen

Sortieren Sie die Verpackungen vor der Entsorgung. Entsorgen Sie Papier- und Kartonverpackungen über den Papier-Recyclingdienst und Verpackungen über den entsprechenden Sammeldienst.

Entsorgung von gebrauchten Geräten

Gebrauchte Geräte gehören nicht in den Hausmüll! Wenn das Gerät nicht mehr verwendet werden kann, ist jeder Verbraucher gesetzlich verpflichtet, gebrauchte Geräte getrennt vom Hausmüll an einem kommunalen Sammelpunkt abzugeben. Dies stellt sicher, dass gebrauchte Geräte ordnungsgemäß recycelt werden und negative Auswirkungen auf die Umwelt vermieden werden. Daher sind elektrische Geräte mit dem oben genannten Symbol gekennzeichnet.

DE

ENTSORGUNG

Entsorgung von Verpackungen

Sortieren Sie die Verpackungen vor der Entsorgung. Entsorgen Sie Papier- und Kartonverpackungen über den Papier-Recyclingdienst und Verpackungen über den entsprechenden Sammeldienst.

Entsorgung von gebrauchten Geräten

Gebrauchte Geräte gehören nicht in den Hausmüll! Wenn das Gerät nicht mehr verwendet werden kann, ist jeder Verbraucher gesetzlich verpflichtet, gebrauchte Geräte getrennt vom Hausmüll an einem kommunalen Sammelpunkt abzugeben. Dies stellt sicher, dass gebrauchte Geräte ordnungsgemäß recycelt werden und negative Auswirkungen auf die Umwelt vermieden werden. Daher sind elektrische Geräte mit dem oben genannten Symbol gekennzeichnet.

GARANTIEBEDINGUNGEN

Das Filtersystem wurde aus hochwertigen Materialien hergestellt. Alle Komponenten wurden überprüft und als unbedenklich befunden, und die Garantie gilt für 24 Monate ab Kaufdatum.

Bewahren Sie alle Kaufunterlagen zusammen mit der Anleitung auf. Der Kaufnachweis wird bei der Geltendmachung von Garantieansprüchen benötigt.

- Beschwerden über Waren unterliegen dem Rechtssystem der Tschechischen Republik.
- Die Garantie gilt für alle Mängel, die durch Herstellungsfehler oder Materialfehler verursacht werden.
- Es wird empfohlen, die Vollständigkeit des Produkts beim Kauf zu überprüfen.
- Überprüfen Sie nach dem Kauf des Filtersystems die Unversehrtheit der Transportverpackung und des Filtersystems auf Beschädigungen. Bei Schäden informieren Sie bitte unverzüglich den Verkäufer.
- Wenn das Filtersystem offensichtliche Mängel aufweist, die sich unmittelbar nach der Inbetriebnahme zeigen und aufgrund derer das Gerät nicht verwendet werden kann, muss der Käufer die Mängel ohne unnötige Verzögerung beim Verkäufer geltend machen.
- Bei Mängeln an einzelnen Teilen des Filtersystems reklamieren Sie nur das mangelhafte Teil.
- Das Filtersystem kann gemäß den Anweisungen in diesem Handbuch installiert und betrieben werden.

Die Garantie gilt nicht für:

- Abnutzung durch unsachgemäße Installation, unsachgemäße Verwendung oder unsachgemäße Lagerung.
- Mängel durch mechanische Beschädigung.
- Mängel durch Einwirkung von Naturgewalten.
- Mängel durch die Verwendung von nicht standardmäßigen chemischen Mitteln.
- Normale Abnutzung des Geräts in Übereinstimmung mit seinem Charakter und seiner Nutzung.

Winterisierung:

- Bei der Trennung des Filtersystems nach der Badesaison wird empfohlen, das Wasser abzulassen und das Gerät in einem temperaturgeregelten Raum (5–30 °C) zu lagern; andernfalls kann es zu irreversiblen Schäden und zum Verlust der Garantie kommen.

Kontaktinformationen

www.marimex.cz

Kundencenter
tel.: +420 261 222 111

e-mail: shop@marimex.cz

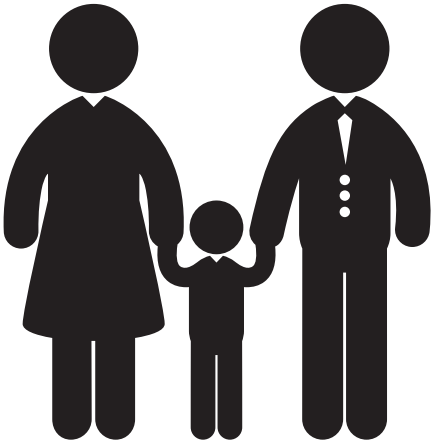

PL

Filtrowanie ProStar SOLAR 3
Instrukcja obsługi

Ważne zasady bezpieczeństwa

Te ostrzeżenia, instrukcje i zasady bezpieczeństwa przedstawiają tylko niektóre z możliwych ryzyk i zagrożeń związanych z rekreacyjnymi urządzeniami wodnymi i nie wymieniają wszystkich możliwych ryzyk i zagrożeń. Przebywając w wodzie, kieruj się zdrowym rozsądkiem i osądem.

- Przed zainstalowaniem i użyciem tego produktu należy uważnie przeczytać, zrozumieć i stosować się do podanych instrukcji.
- Produkt ten może być używany tylko przez osoby dorosłe. Nie jest przeznaczony dla dzieci.
- Urządzenie filtrujące nie może być włączone, gdy w basenie znajdują się osoby lub basen jest użytkowany.
- W czasie pracy urządzenia filtrującego nie zbliżaj rąk ani włosów do zbieracza brudu!
- Przed rozpoczęciem regulacji, czyszczenia, konserwacji lub demontażu zbieracza brudu, kosza itp., wyłącz urządzenie filtrujące lub odłącz je od źródła zasilania.
- Jeśli basen jest użytkowany, usuń z niego wszystkie środki do konserwacji.
- Urządzenie nie jest przeznaczone do użytku przez osoby (w tym dzieci) z ograniczonymi zdolnościami fizycznymi, sensorycznymi lub umysłowymi, chyba że zapewniony jest ich nadzór i instruktaż przez osobę odpowiedzialną; osoby, które nie są zaznajomione z obsługą zgodnie z tą instrukcją; lub osoby pod wpływem leków, substancji odurzających itp., które zmniejszają zdolność do szybkiej reakcji. Upewnij się, że urządzenie jest zabezpieczone w sposób uniemożliwiający dostęp dzieciom bez nadzoru
- Zachowaj te instrukcje do późniejszego wglądu!

NIEPRZESTRZEGANIE TEGO OSTRZEŻENIA MOŻE PROWADZIĆ DO USZKODZENIA MIESZKANIA, PORAŻENIA PRĄDEM LUB INNYCH POWAŻNYCH URAZÓW, UTONIĘCIA LUB ŚMIERCI.

UWAGA: Przedstawione ilustracje w tej instrukcji mają charakter wyłącznie poglądowy i mogą różnić się od rzeczywiście dostarczonego produktu.

OGÓLNE INFORMACJE

PL

Przeczytaj informacje dotyczące użytkowania

Przed użyciem filtra należy dokładnie przeczytać całą instrukcję. Nieprzestrzeganie zasad bezpieczeństwa może prowadzić do poważnych obrażeń lub uszkodzenia filtra.

Zastosowanie

To urządzenie filtrujące jest przeznaczone wyłącznie do filtracji wody w basenie do maksymalnej temperatury 35 °C zgodnie z tymi skróconymi instrukcjami obsługi. Filtr może być używany z panelem słonecznym lub źródłem zasilania do ewentualnego podłączenia do gniazdka elektrycznego, oba elementy są dołączone do zestawu. Filtr jest przeznaczony wyłącznie do użytku prywatnego. Użytkownik ponosi odpowiedzialność za ewentualne niewłaściwe użytkowanie.

Ogólne i bezpieczeństwa

UWAGA: Ryzyko porażenia prądem podczas pracy z opcjonalnym źródłem zasilania!

- Używaj opcjonalnego źródła zasilania tylko w przypadku pracy z napięciem z sieci.
- Przewód zasilający pompy jest wyposażony we wtyczkę umożliwiającą podłączenie do gniazdka obwodu elektrycznego 230/50Hz. Obwód elektryczny musi spełniać wymagania normy (ČSN 33 2000) i musi być wyposażony w wyłącznik różnicowo-prądowy o znamionowym prądzie różnicowym 30 mA.
- Nie uruchamiaj filtra, jeśli jest widocznie uszkodzony, jeśli w basenie są ludzie lub jeśli kabel zasilający lub zasilacz są uszkodzone.
- Nigdy nie ciągnij zasilacza z gniazdka za kabel zasilający; zawsze trzymaj zasilacz.

OPIS

Zintegrowany filtr zasysa wodę basenową przez materiał filtracyjny i przefiltrowaną wodę tłoczy z powrotem do basenu. System filtracji nie jest samonawodniony, dlatego musi być zainstalowany poniżej poziomu wody. W przypadku pracy z panelem słonecznym system filtracji działa tylko przy wystarczającej ilości światła słonecznego. Urządzenie wyposażone jest w przyłącza do węży basenowych Ø 32 mm.

PL

LISTA OBRAZÓW

(A) Schemat rozmieszczenia

Integracja systemu filtracji w obiegu wodnym

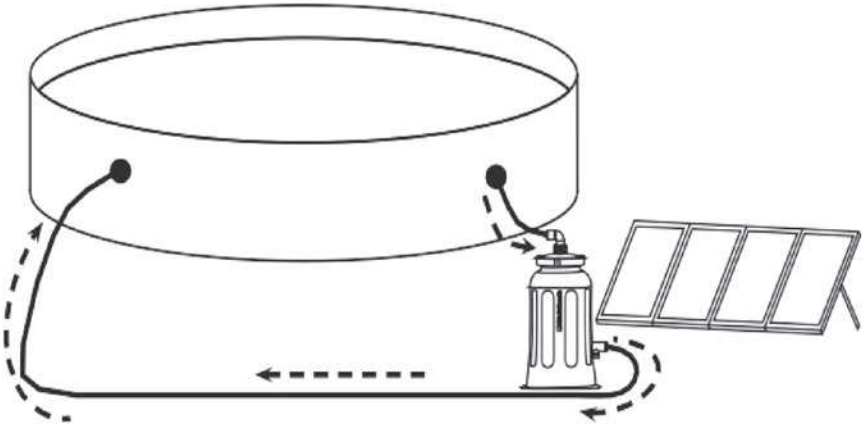

(B) Komponenty

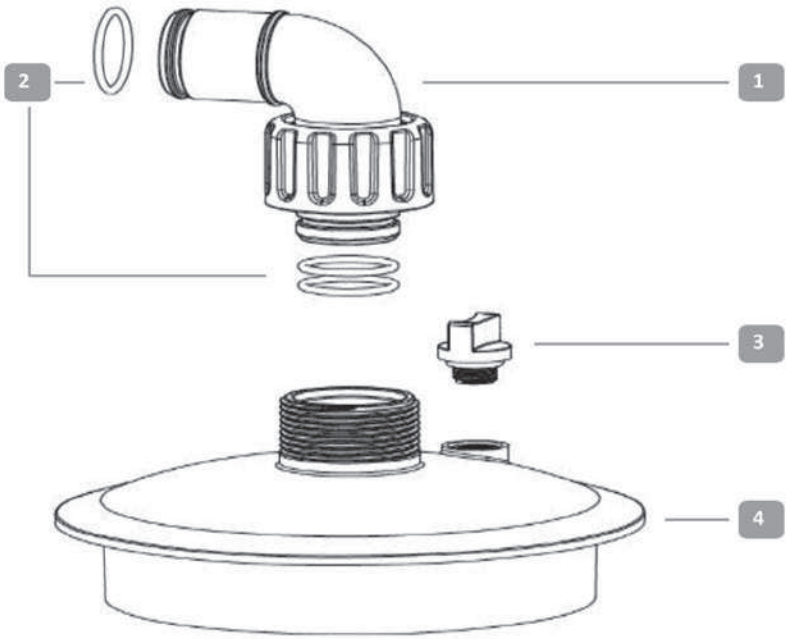

MONTAŻ

1. Montaż
- Zmontuj poszczególne elementy zgodnie z rysunkiem B i odpowiednimi numerami pozycji.
- Namocz dwa dolne uszczelki O-ring (2) odrobiną wody lub środka czyszczącego.
- Włóż złączkę (1) do nakrętki gwintowanej (4) i ręcznie dokręć nakrętkę. Nie używaj do tego narzędzi, ponieważ mogą one uszkodzić nakrętkę złączki!

2. Umiejscowienie urządzenia filtrującego
- Umieść filtr na płaskiej, stabilnej powierzchni

3. Podłączenie do basenu
- Postępuj zgodnie z schematem rozmieszczenia przedstawionym na rysunku A.
- Połącz węże basenowe z filtracją i basenem zgodnie z rysunkiem A. Zalecamy uszczelnienie wylotów i wlotów, do których podłączane są węże, np. za pomocą taśmy teflonowej.
- Zalecane dodatkowe akcesoria: węże basenowe Ø32 mm oraz opaski do węży w razie potrzeby.

4. Odpowietrzanie urządzenia
- Należy zauważyć, że urządzenie musi być po raz pierwszy ręcznie odpowietrzone.
- Postępuj zgodnie z procedurą według numerów pozycji na rysunku B i odkręć śrubę odpowietrzającą (3) z filtra.
- Woda musi samodzielnie przepływać do filtra.
- Gdy woda wypłynie z otworu odpowietrzającego, ponownie go zamknij śrubą odpowietrzającą (3).

5. Zabezpieczenie zasilania
Działanie z panelem słonecznym:
- Podłącz kabel złącza urządzenia do panelu słonecznego i ręcznie dokręć nakrętkę.

Działanie z zasilaczem:
- Używaj zasilacza tylko w przypadku pracy z napięciem z sieci.
- Urządzenie można podłączyć tylko do obwodu chronionego wyłącznikiem RCD (wyłącznik różnicowoprądowy) o prądzie wyzwalającym 30 mA.
- Podłącz kabel złącza urządzenia do zasilacza i ręcznie dokręć nakrętkę.

UWAGA! RYZYKO PORAŻENIA PRĄDEM!
Gdy panel słoneczny jest wystawiony na działanie światła dziennego, wytwarza prąd stały. Przed odłączeniem złącza należy zakryć panel słoneczny.

URUCHOMIENIE
1. Jeśli urządzenie jest zasilane panelem słonecznym, pompa uruchomi się automatycznie, gdy tylko będzie wystarczająco dużo światła słonecznego.
2. Jeśli urządzenie jest zasilane z zasilacza z akcesoriów, działanie rozpocznie się po podłączeniu zasilania.

PL

DANE TECHNICZNE

Rozmiar zbiornika	290 mm
Średnica połączenia	Ø 32 mm
Przepływ filtracji	3.500 l/h
Zawartość wody	up to 19.000 l
Temperatura wody	10 °C – 35 °C
Zasada działania pompy	Nie jest samonawrotny
Timer	nie
Wstępny filtr	nie
Zasilanie	24 V
Przepływ pompy	4.500 l/h
Wysokość podnoszenia	3,5 m
Kulki filtracyjne	400 g
Typ ogniwa	Monokrystaliczny
Liczba paneli PV	4
Wtyczka	2-biegunowa okrągła wtyczka
Maksymalna moc	80 W
Maksymalny prąd przy mocy	3,33 A
Maksymalne napięcie przy mocy	24 V
Napięcie bez obciążenia	28,32 V
Prąd zwarciowy	3,67 A
Idealny zakres temperatur	15 °C – 45 °C
Temperatura otoczenia	0 °C – 60 °C
Klasa ochrony	IP65

UTYLIZACJA

Utylizacja opakowań

Przed utylizacją segreguj opakowania. Utylizuj opakowania papierowe i kartonowe za pośrednictwem usługi recyklingu papieru, a opakowania za pośrednictwem odpowiedniej usługi zbiórki.

Utylizacja zużytych urządzeń

Zużyte urządzenia nie należą do odpadów domowych! Jeśli urządzenie nie może być już używane, każdy konsument jest zobowiązany prawnie do oddania zużytych urządzeń osobno od odpadów domowych w miejskim punkcie zbiórki. Zapewnia to, że zużyte urządzenia są prawidłowo recyklingowane i unika się negatywnego wpływu na środowisko. Dlatego urządzenia elektryczne oznaczone są powyższym symbolem.

WARUNKI GWARANCJI

Filtr został wykonany z wysokiej jakości materiałów. Wszystkie elementy zostały sprawdzone i uznane za nieszkodliwe, a gwarancja obowiązuje przez 24 miesiące od daty zakupu.
Zachowaj wszystkie dokumenty zakupu razem z instrukcją. Dowód zakupu będzie wymagany przy zgłaszaniu roszczeń gwarancyjnych.

- Reklamacje towarów podlegają prawu Czech.
- Gwarancja dotyczy wszelkich wad spowodowanych błędem w produkcji lub wadą materiału.
- Zaleca się sprawdzenie kompletności produktu przy zakupie.
- Po zakupie filtra zaleca się sprawdzenie integralności opakowania transportowego oraz samego filtra pod kątem uszkodzeń. W przypadku jakichkolwiek uszkodzeń niezwłocznie skontaktuj się ze sprzedawcą.
- W przypadku widocznych wad, które pojawią się natychmiast po uruchomieniu i z powodu których urządzenie nie może być używane, wada musi być zgłoszona sprzedawcy bez zbędnej zwłoki.
- Przy stwierdzeniu wady w poszczególnych częściach filtra reklamuj tylko wadliwą część.
- Urządzenie filtrujące może być zainstalowane i używane zgodnie z instrukcjami zawartymi w tej instrukcji.

Gwarancja nie obejmuje:

- Zużycia wynikającego z niewłaściwej instalacji, niewłaściwego użytkowania lub niewłaściwego przechowywania.
- Wady spowodowane uszkodzeniem mechanicznym.
- Wady spowodowane działaniem sił przyrody.
- Wady spowodowane używaniem niestandardowych środków chemicznych.
- Normalne zużycie urządzenia zgodne z jego charakterem i czasem użytkowania.

Zimowanie:

- Po odłączeniu urządzenia filtrującego po sezonie kąpielowym zaleca się spuszczenie wody i przechowywanie urządzenia w pomieszczeniu o kontrolowanej temperaturze (5–30 °C); w przeciwnym razie może dojść do nieodwracalnych uszkodzeń i utraty gwarancji.

PL

Kontakt

www.marimex.cz

Centrum obsługi klienta
tel.: +420 261 222 111

shop@marimex.cz

Golyók szűrése ProStar SOLAR 3

HU

Kezelési útmutató

Fontos biztonsági előírások

Ezek a figyelmeztetések, útmutatások és biztonsági szabályok csak a szórakoztató vízi berendezések lehetséges kockázatait és veszélyeit tartalmazzák, és nem sorolják fel az összes lehetséges kockázatot és veszélyt. A vízben tartózkodás során a józan ész és a megfontoltság vezérelje Önt.

- A termék telepítése és használata előtt figyelmesen olvassa el, értse meg és tartsa be a megadott útmutatásokat.
- Ezt a terméket csak felnőttek használhatják. Gyermekek számára nem alkalmas.
- A szűrőberendezés nem kapcsolható be, ha a medencében emberek vannak vagy a medencét használják.
- A szűrőberendezés üzemeltetése során ne közelítse meg kezeivel vagy hajával a szennyeződésgyűjtőt!
- Mielőtt beállításokat végezne, tisztítaná, karbantartaná vagy szétszerelné a szennyeződésgyűjtőt, a kosarat stb., kapcsolja ki a szűrőberendezést, vagy húzza ki az áramforrást.
- Ha a medencét használják, távolítsa el onnan az összes karbantartó anyagot.
- Az eszköz nem használható csökkent fizikai, érzékszervi vagy mentális képességekkel rendelkező személyek (beleértve a gyermekeket) által, hacsak nem biztosítják számukra a felügyeletet és az oktatást egy felelős személy által; olyan személyek, akik nem ismerik a kezelést a jelen útmutató szerint; olyan személyek, akik gyógyszerek, kábítószerek stb. hatása alatt állnak, amelyek csökkentik a gyors reagálás képességét. Az eszközt úgy kell biztosítani, hogy a gyermekek felügyelet nélkül ne férhessenek hozzá. Tartsa meg ezeket az útmutatásokat későbbi hivatkozásra!

EZEKNEK A FIGYELMEZTETÉSEKNEK A FIGYELEMBE NEM VÉTELE ANYAGI KÁROKHOZ, ÁRAMÜTÉSHEZ VAGY MÁS SÚLYOS SÉRÜLÉSHEZ, FULLADÁSHOZ VAGY HALÁLHOZ VEZETHET.

FIGYELEM: Az útmutatóban szereplő ábrák csak illusztrációk, és eltérhetnek a ténylegesen szállított terméktől.

HU

ÁLTALÁNOS INFORMÁCIÓK

Olvassa el a használati utasítást

A szűrő használata előtt alaposan olvassa el az egész útmutatót. A biztonsági utasítások be nem tartása súlyos sérüléseket vagy a szűrő károsodását okozhatja.

Alkalmazás

Ez a szűrő kizárólag a medence vizének szűrésére készült, legfeljebb 35 °C hőmérsékletig, az alábbi rövid üzemeltetési utasítások szerint. A szűrő működtethető napelemmel vagy tápegységgel, amely lehetővé teszi a hálózati csatlakozást, mindkettő a csomag részét képezi. A szűrő kizárólag magánhasználatra készült. A felhasználó felelősséget vállal a nem megfelelő használatból eredő esetleges következményekért.

Általános és biztonsági intézkedések

FIGYELEM: Áramütés kockázata opcionális tápegységgel való üzemeltetéskor!

- Opcionális tápegységet csak hálózati feszültséggel való üzemeltetéshez használja.
- A szűrőegységet telepítse a medence vízszintje alá a szivattyú a medence alján található (ez egy átfolyó szivattyú).A szivattyú csatlakozó vezetéke egy villásdugóval rendelkezik a 230V / 50Hz feszültségű elektromos áramkör dugaszolóaljzatába történő csatlakoztatáshoz.Ez az elektromos áramkör meg kell, hogy feleljen a megfelelő szabványnak (ČSN 33 2000) és áramvédővel kell rendelkeznie 30mA-es kikapcsolási áramerősséggel.
- Ne indítsa el a szűrőt, ha láthatóan sérült, ha emberek vannak a medencében, vagy ha a tápkábel vagy a tápegység sérült.
- Soha ne húzza ki a tápegységet a konnektorból a tápkábellel; mindig fogja a tápegységet.

LEÍRÁS

Az integrált szűrő a medence vizét a szűrőanyaggal beszívja, és a tisztított vizet visszaszivattyúzza a medencébe. A szűrőrendszer nem önszívó, ezért a vízszint alatt kell telepíteni. Napelem üzemeltetésekor a szűrőrendszer csak elegendő napsütés esetén működik. Az eszköz Ø 32 mm medence tömlők csatlakozóival van felszerelve.

ÁBRALISTA

(A) Elrendezési séma

A szűrőrendszer integrálása a vízkörbe

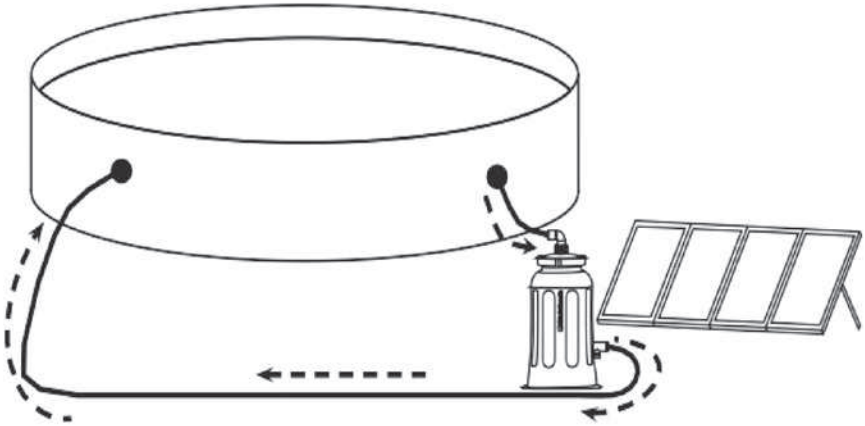

(B) Komponensek

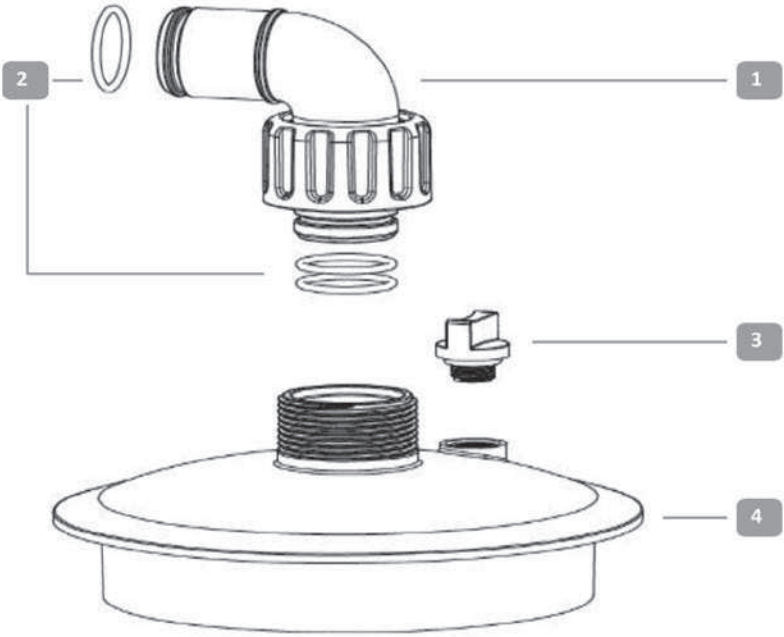

HU

TELEPÍTÉS

1. Szerelés
- Szerelje össze az egyes részeket a B ábra és a megfelelő tételszámok szerint.
- Nedvesítse meg a két alsó O-gyűrűt (2) egy kis vízzel vagy mosószerrel.
- Helyezze be a csatlakozó idomot (1) a menetes fedélbe (4), és kézzel húzza meg a csatlakozó anyát. Ne használjon ehhez eszközöket, mert megsértheti a csatlakozó anyát!

2. A szűrőberendezés elhelyezése
- Helyezze a szűrőt egy sík, stabil felületre.

3. Csatlakoztatás a medencéhez
- Tartsa be az elrendezési sémát az A ábra szerint.
- Csatlakoztassa a medence tömlőit a szűrőhöz és a medencéhez az A ábra szerint. Javasoljuk, hogy a ki- és bemeneti nyílásokat, ahová a tömlőket behelyezik, tömítsék le, például teflonszalaggal.
- Ajánlott további tartozékok: Ø32 mm medence tömlők és szükség esetén tömlőbilincsek.

4. Levegőztetés
- Felhívjuk figyelmét, hogy az eszközt először kézzel kell levegőztetni.
- Kövesse a B ábra tételszámait, és csavarja ki a levegőztető csavart (3) a szűrőből.
- A víznek önállóan kell befolynia a szűrőbe.
- Ha víz folyik ki a levegőztető nyílásból, zárja vissza a levegőztető csavart (3).

5. Az áramellátás biztosítása
Napelemmel való üzemeltetés:
- Csatlakoztassa a készülék csatlakozó kábelét a napelemhez, és kézzel húzza meg a csatlakozó anyát.

Tápegységgel való üzemeltetés:
- Használja a tápegységet csak hálózati feszültséggel való üzemeltetéskor.
- Az eszköz csak 30 mA kimeneti áramú RCD-vel védett áramkörre csatlakoztatható.
- Csatlakoztassa a készülék csatlakozó kábelét a tápegységhez, és kézzel húzza meg a csatlakozó anyát.

FIGYELEM! ÁRAMÜTÉS VESZÉLYE!
Amikor a napelem napfénynek van kitéve, egyenáramot termel. A csatlakozó kihúzása előtt takarja le a napelemet.

ÜZEMBE HELYEZÉS

1. Ha az eszköz napelemmel működik, a szivattyú automatikusan beindul, amint elegendő napsütés van.
2. Ha az eszköz a tartozékok tápegységével működik, a működés akkor indul, amikor a tápellátás be van kapcsolva.

TECHNIKAI ADATOK

Tartályméret	290 mm
Csatlakozó átmérő	Ø 32 mm
Szűrési áramlás	3.500 l/h
Víz tartalom	up to 19.000 l
Víz hőmérséklet	10 °C – 35 °C
Szivattyú működési elve	Nem önfelszívó
Időzítő	nem
Előszűrő	nem
Tápellátás	24 V
Szivattyú áramlás	4.500 l/h
Szállítási magasság	3,5 m
Szűrőgolyók	400 g
Cellatípus	Monokristályos
Napelemek száma	4
Csatlakozó	Kétpólú kerek csatlakozó
Maximális teljesítmény	80 W
Maximális teljesítmény áram	3,33 A
Maximális teljesítmény feszültség	24 V
Terheletlen feszültség	28,32 V
Rövidzárlati áram	3,67 A
Ideális hőmérsékleti tartomány	15 °C – 45 °C
Környezeti hőmérséklet	0 °C – 60 °C
Védelmi osztály	IP65

ELTÁVOLÍTÁS

Csomagolás eltávolítása

A csomagolást eltávolítás előtt válogassa szét. A papíralapú és karton csomagolásokat a papír újrahasznosító szolgáltatáson keresztül, míg a többi csomagolást a megfelelő gyűjtőszolgáltatás keretében távolítsa el.

Használt berendezések eltávolítása

A használt berendezések nem tartoznak a háztartási hulladékhoz! Ha a berendezés már nem használható, a törvény szerint minden fogyasztónak külön kell leadnia a használt berendezéseket a háztartási hulladéktól eltérő városi gyűjtőhelyen. Ez biztosítja, hogy a használt berendezések helyesen újrahasznosításra kerüljenek, elkerülve ezzel a környezetre gyakorolt negatív hatásokat. Ezért az elektromos berendezéseket a fent említett szimbólum jelöli.

HU

GARANCIA FELTÉTELEK

A szűrőt magas minőségű anyagból készítették. Minden alkatrészt ellenőriztek, és alkalmasnak találták, a garancia a vásárlás dátumától számított 24 hónapig érvényes.

Minden vásárlási igazolást őrizzen meg a használati útmutatóval együtt. A vásárlási igazolást kérni fogják a garanciális igények érvényesítésekor.

- A termék reklamációját a Cseh Köztársaság jogi előírásai szabályozzák.
- A garancia minden olyan hibára vonatkozik, amelyet a gyártási hiba vagy az anyaghibák okoznak.
- Ajánljuk, hogy a termék vásárlásakor ellenőrizze annak teljeskörűségét.
- A szűrő vásárlása után javasoljuk, hogy ellenőrizze a szállítócsomag sértetlenségét és a szűrőt vagy más anyagokat. Bármilyen sérülés esetén haladéktalanul értesítse az eladót.
- Ha a szűrő nyilvánvaló hibákat mutat, amelyek azonnal üzembe helyezés után jelentkeznek, és amelyek miatt az eszköz nem használható, akkor a hibákat a vásárlónak haladéktalanul kell érvényesítenie az eladónál.
- Ha a szűrő egyes alkatrészein hibát észlel, csak a hibás részt reklamálja.
- A szűrőberendezés telepítése és üzemeltetése a jelen útmutatóban megadott utasítások szerint történhet.

A garancia nem vonatkozik a következőkre:

- A nem megfelelő telepítés, használat vagy tárolás következtében bekövetkező kopásra.
- Mechanikai sérülésekből származó hibákra.
- Természeti erők által okozott hibákra.
- Nem szabványos vegyi anyagok használatával okozott hibákra.
- A berendezés normál kopására, amely a használat jellege és időtartama szerint következik be.

Téli tárolás:

- A szűrőberendezés téli lekapcsolása után javasoljuk, hogy a vizet ürítse ki, és az eszközt temperált helyiségben (5-30 °C) tárolja. Ellenkező esetben visszafordíthatatlan károk keletkezhetnek, és a garancia érvényét veszti.

Érintkezés

www.marimex.cz

Ügyfélközpont
tel.: +420 261 222 111

shop@marimex.cz

MARIMEX